2023年 4月1日施行
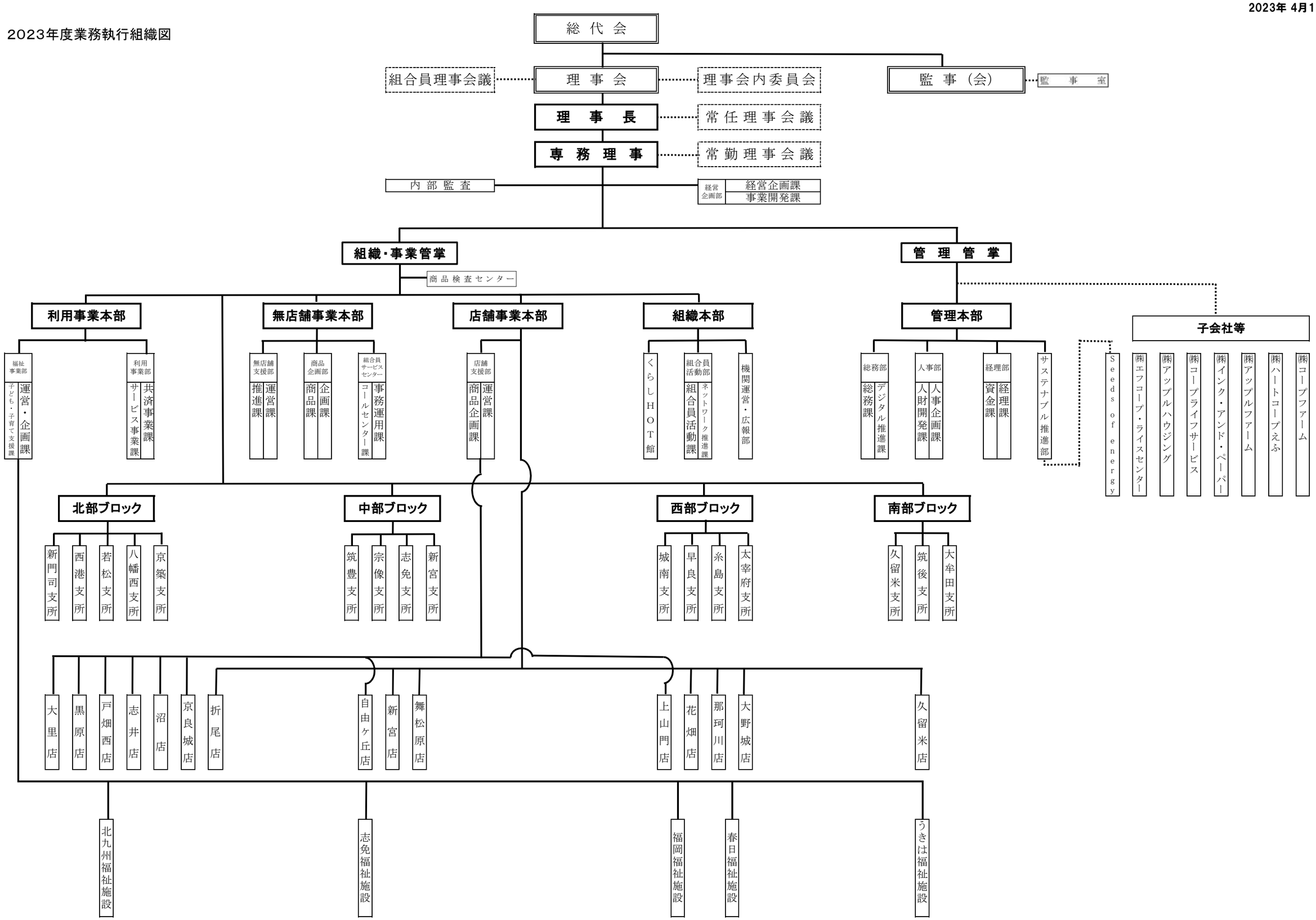
2023年度業務執行組織図